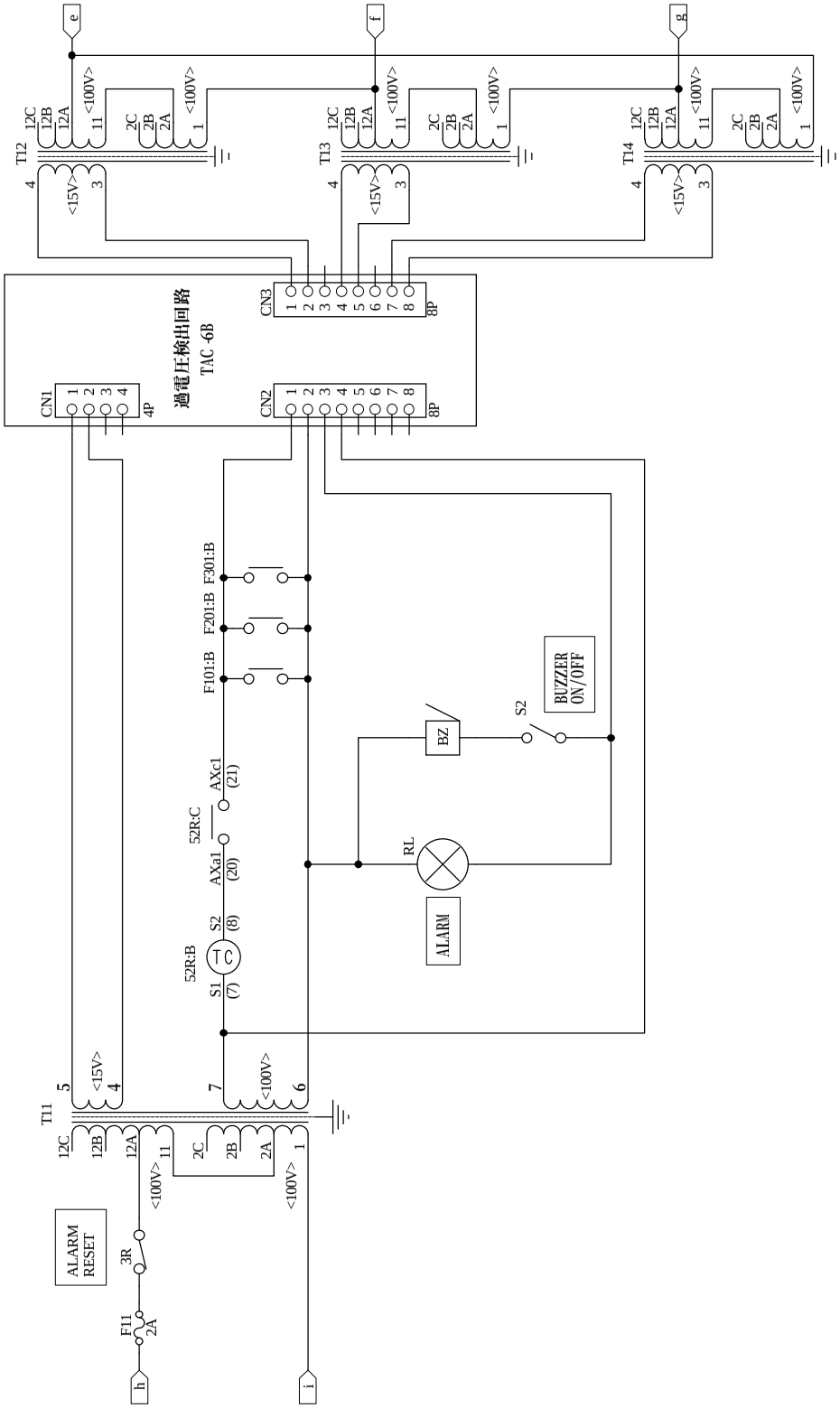

3				材料 Material	処理 Disposal
2					
1				備考 Note	
番号	年 月 日	訂 正 記 事	担 当		

検図	設計	製図	写図	単位 m / Unit m	個数 数 / Article 台	名称 Title TAC-100SS 警報回路
				3角画法 3rd Angle Projection	尺度 / Scale	図番 Dwg.No. 参考図

REV1.0a 1996.12.4

株式会社 YAMABISHI
YAMABISHI Corporation