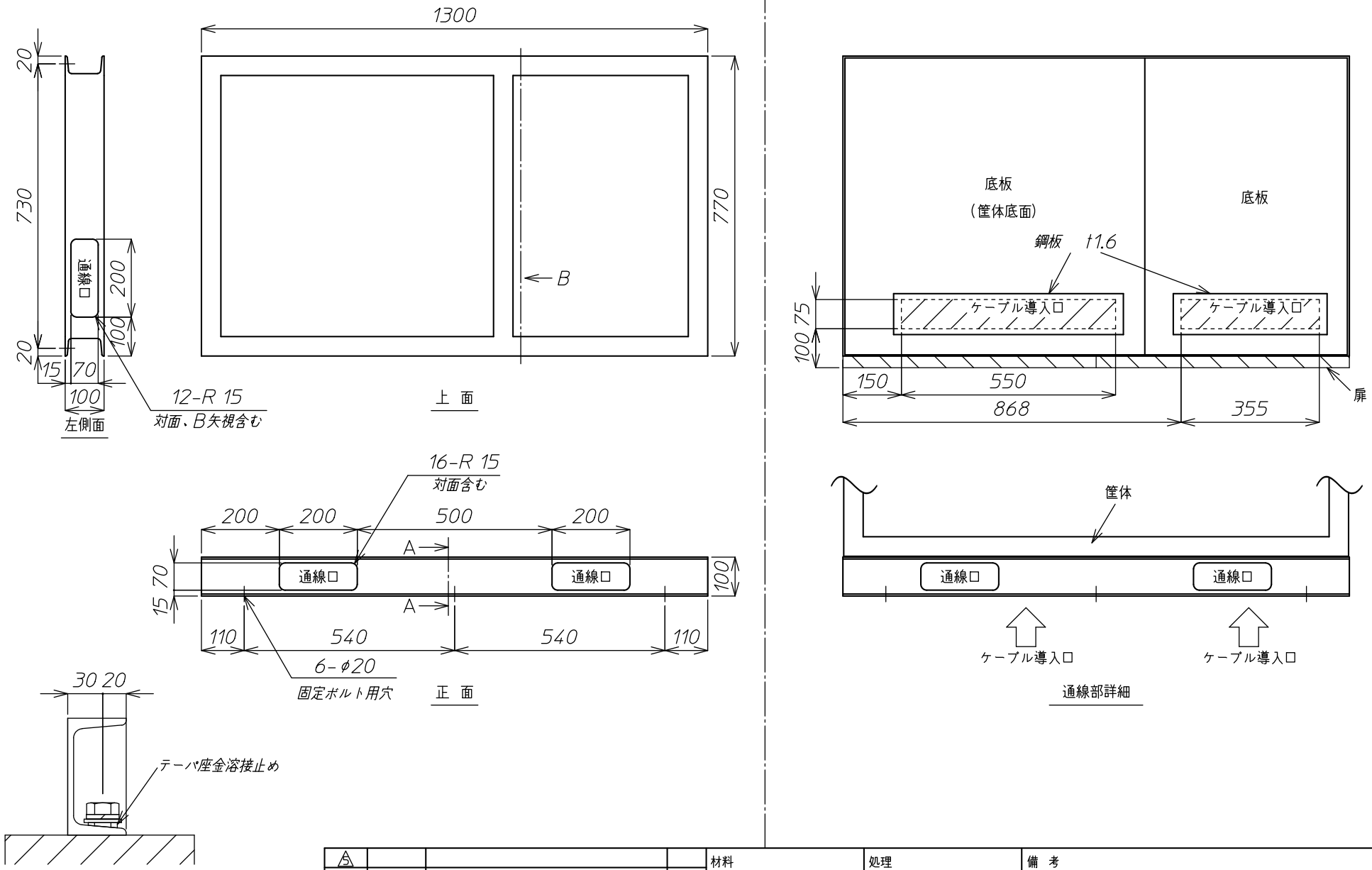

番号	年月日	訂 正 記 事	担当
5			
4			
3			
2			
1			

材料 Material	処理 Disposal	備 考 Note
検図 / 設計 / 製図 / 写図	単位 Unit m/m	個数 Article 数/台
3角画法 3rd Angle Projection	尺度 Scale	図番 Dwg.No. TS-034704M

名称 Title: YRW-750-100SH ベース図[双方向電源盤]

株式会社 YAMABISHI
YAMABISHI Corporation