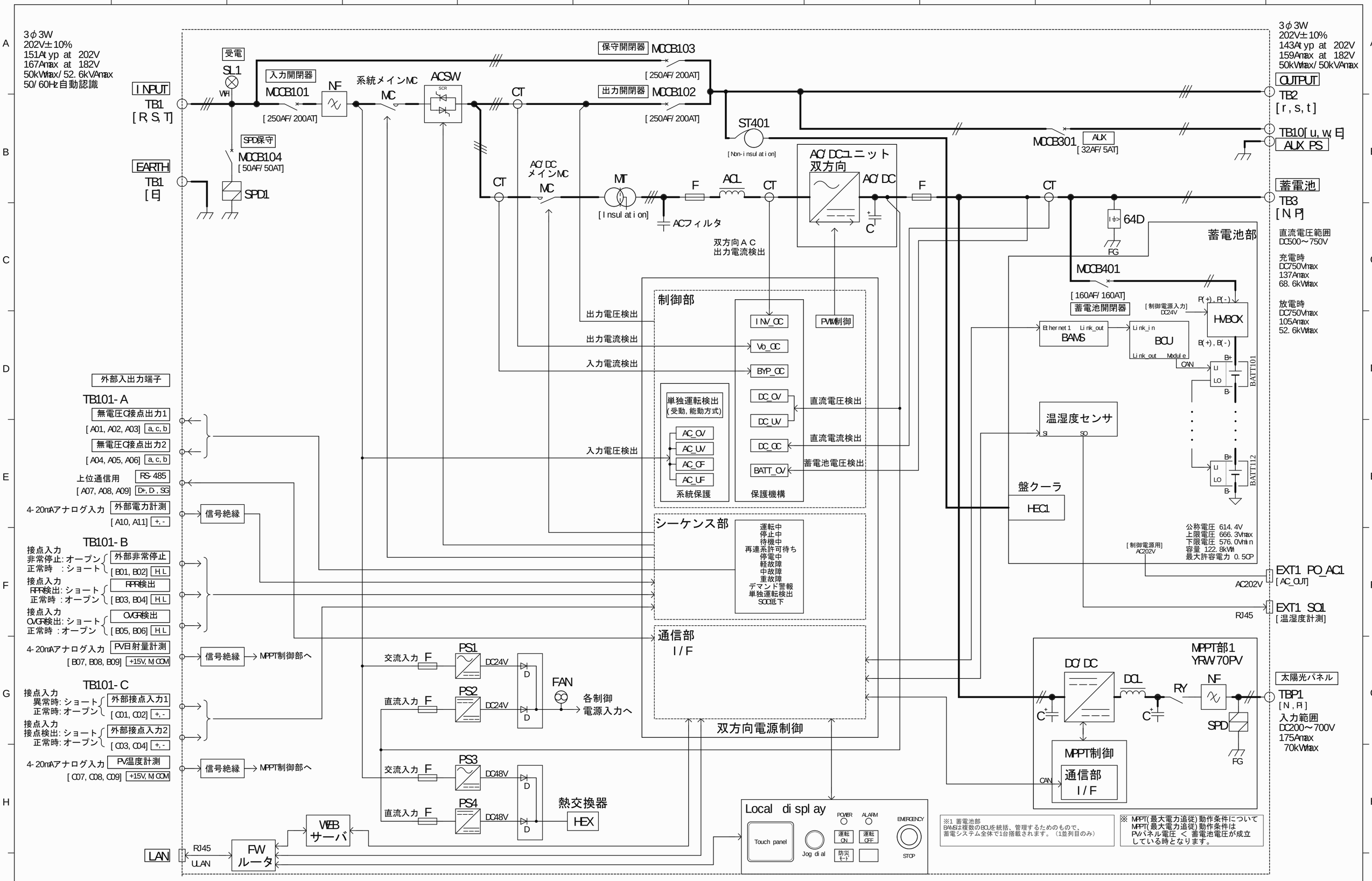

※1 蓄電池部
BAMSは複数のBCUを統括、管理するためのもので、
蓄電システム全体で1台搭載されます。（1並列目のみ）

※ MPPT(最大電力追従)動作条件について
MPPT(最大電力追従)動作条件は
PVパネル電圧 ＜ 蓄電池電圧が成立
している時となります。

番号	年月日	訂正記事	担当	番号	年月日	訂正記事	担当	承認	検図	設計	製図	備考
3				6				根岸	根岸	高橋(陸)	高橋(陸)	
2				5				2026.01.07	2026.01.07	2026.01.07	2026.01.07	
1				4								

型式 YRW-2750-50SH-7PV-122T
名称 単線図[リチウムイオン蓄電システム]
図番 TS-041456M

REV1.3 2022.11.28